ФКЕС 425132.103 ГЧ

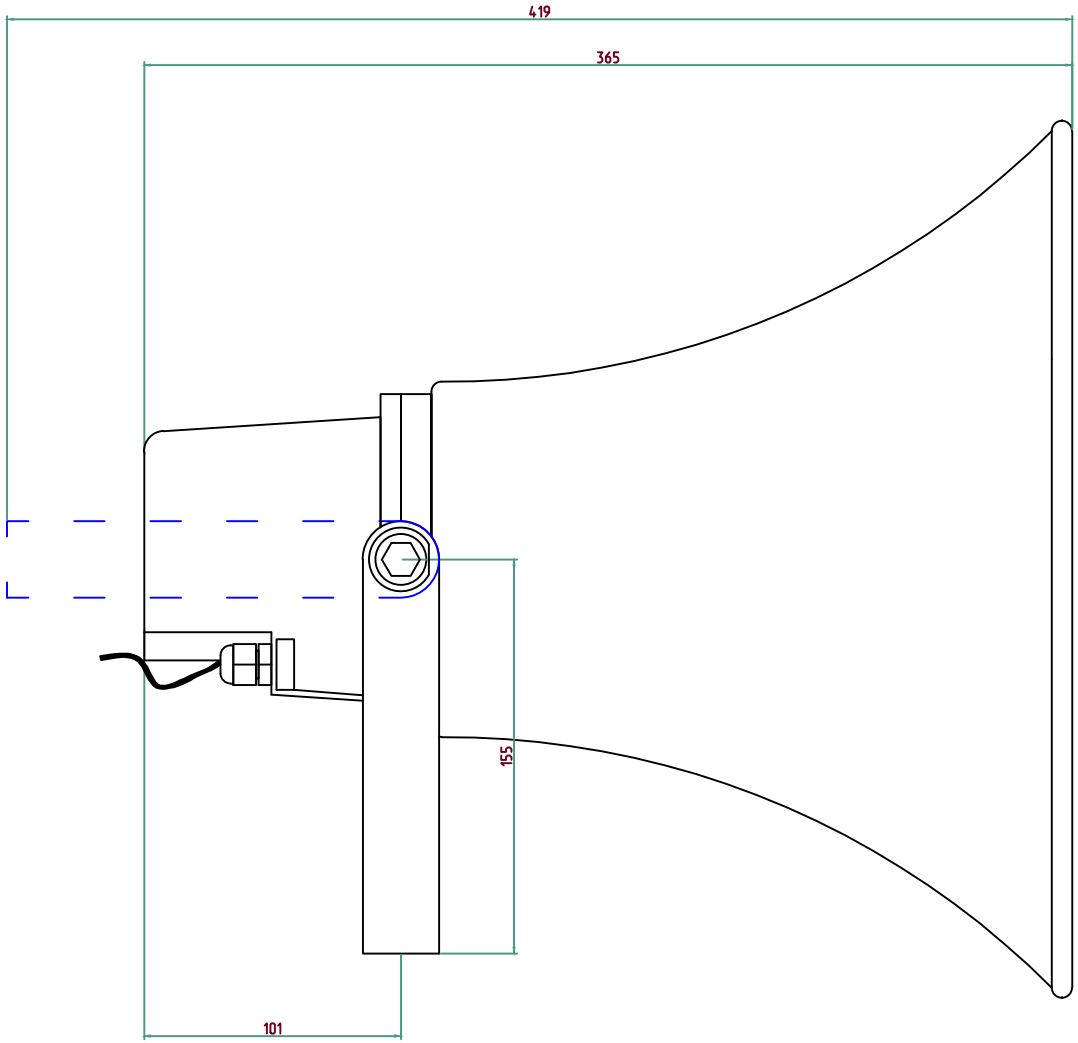

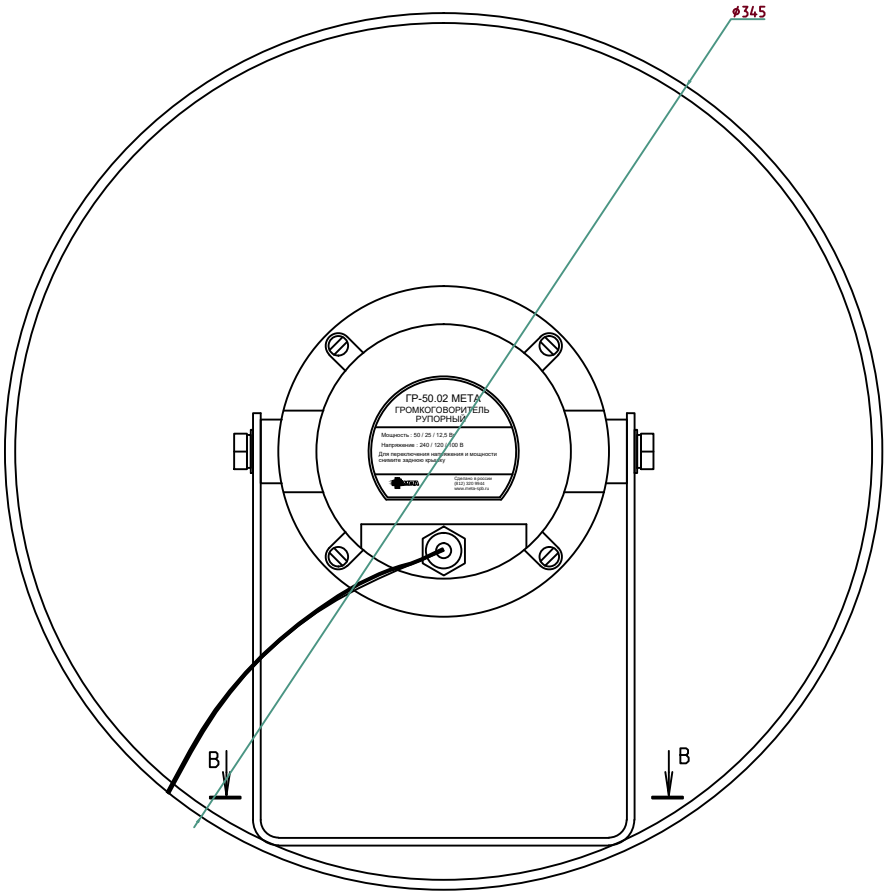

B–B

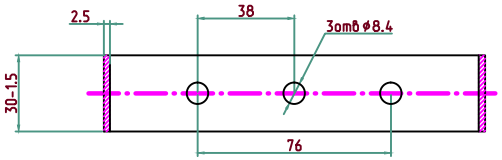

				ФКЕС 425132.103 ГЧ			
Изм	N докум.	Подп.	Дата	Громкоговоритель рупорный ГР-50.02 МЕТА Габаритный чертеж	Лит.	Масса	Масштаб
Разработал	Кондратьев		19.05.08			-	1:1
Проверил					Лист	Листов 1	
Т. Контр							
Н. Контр				50/25/12.5 Вт 100/120/240В			
Утв.							

"ГР-50.02"

Первичн. примен.	
ФКЕС 425132.103	
-	