ПРИЛОЖЕНИЕ А. ВНЕШНИЙ ВИД, МОНТАЖ, ПОДКЛЮЧЕНИЕ

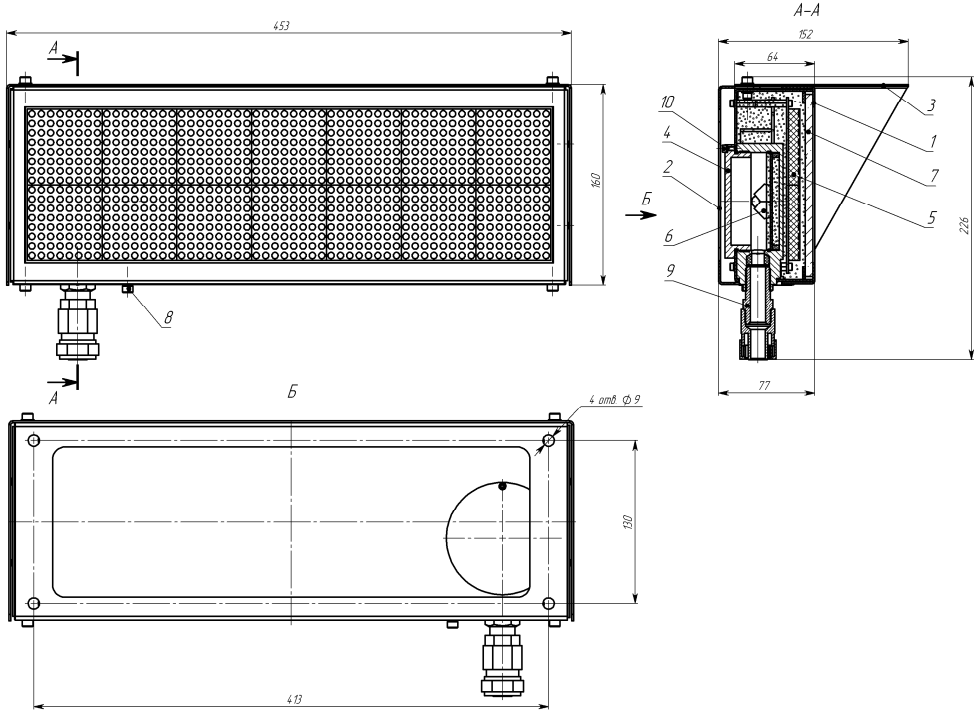

1 – корпус; **2** – кронштейн; **3** – козырек; **4** – клеммная коробка; **5** – плата индикации; **6** – плата клемм; **7** – стекло; **8** – винт заземления; **9** – кабельный ввод; **10** – стопорный винт.

Рисунок 1. Внешний вид оповещателя.

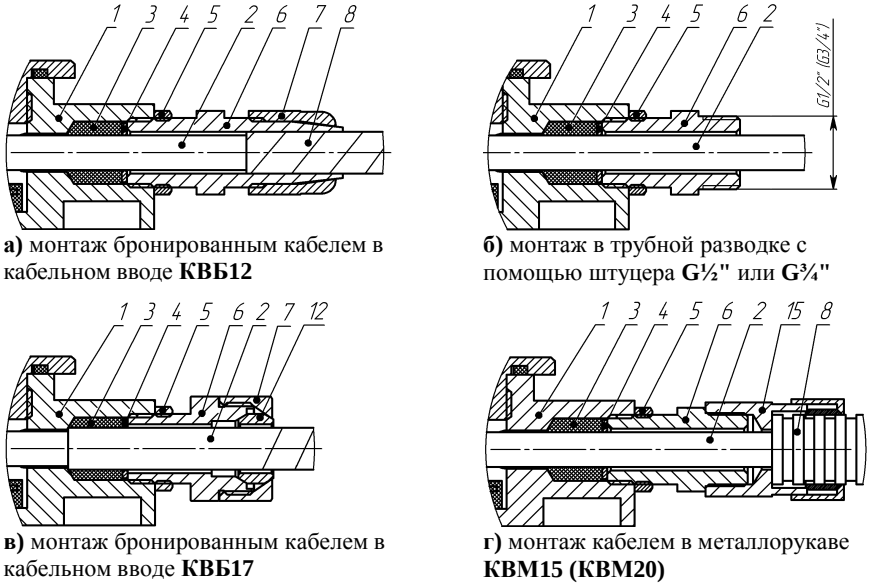

а) монтаж бронированным кабелем в кабельном вводе **КВБ12**

б) монтаж в трубной разводке с помощью штуцера **G½"** или **G¾"**

в) монтаж бронированным кабелем в кабельном вводе **КВБ17**

г) монтаж кабелем в металлорукаве **КВМ15 (КВМ20)**

На рисунке показано:

1 - корпус; **2** - изоляция кабеля (макс. Ø 12 мм); **3** - кольцо уплотнительное; **4** - шайба; **5** - контргайка; **6** - штуцер; **7** - гайка; **8** - броня кабеля или металлорукав; **12** - втулка; **15** - муфта для монтажа металлорукавом.

Рисунок 2. Примеры монтажа.

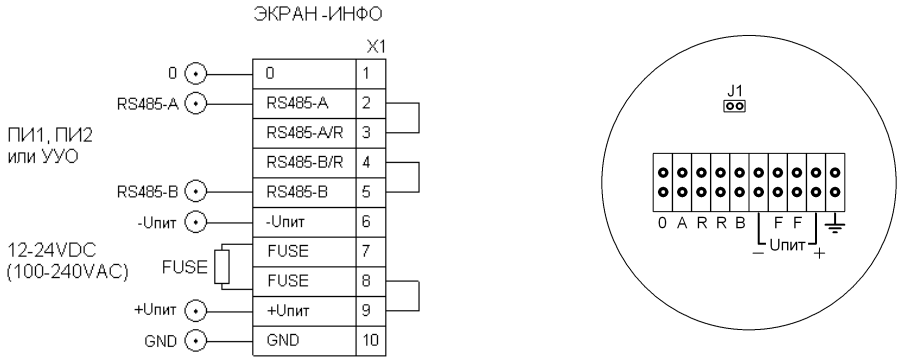

A, B, 0 – клеммы интерфейса RS485;

R-R – клеммы для установки внешнего согласующего резистора линии интерфейса RS485;

F-F – клеммы для установки предохранителя;

Uпит – клеммы для подведения напряжения питания;

J1 – перемычка для подключения согласующего резистора 120 Ом линии интерфейса RS485;

⏚ – клемма заземления (GND, корпус).

Рисунок 3. Плата клемм оповещателя ЭКРАН-ИНФО.

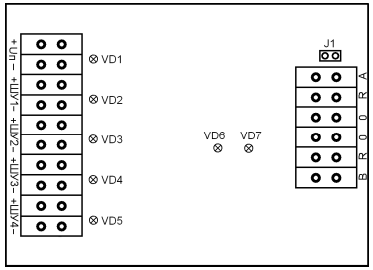

Uп – клеммы напряжения питания 12В±10%;
ШУ – клеммы для подключения к прибору управления оповещением (к пульту управления);
A, B, 0 – клеммы интерфейса RS485;
R-R – клеммы для установки внешнего согласующего резистора линии интерфейса RS485;
J1 – перемычка для подключения согласующего резистора 120 Ом линии интерфейса RS485.

Рисунок 4. Расположение клемм устройства управления оповещателем УУО.

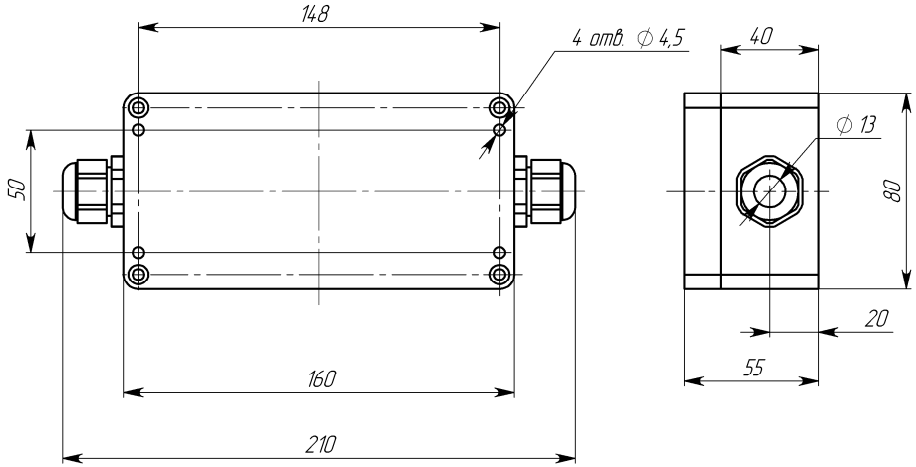

а) в герметичном корпусе G258C.

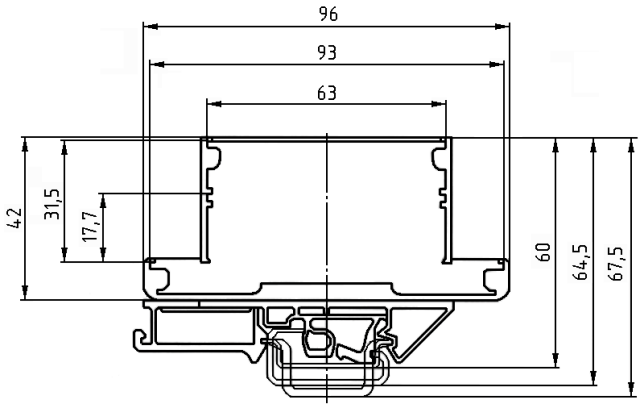

б) в открытом корпусе с универсальным креплением для монтажа на DIN рейку 32/35.

Рисунок 5. Габаритные размеры устройства управления оповещателем УУО.

Рисунок 6. Расположение контактов преобразователя ПИ1.

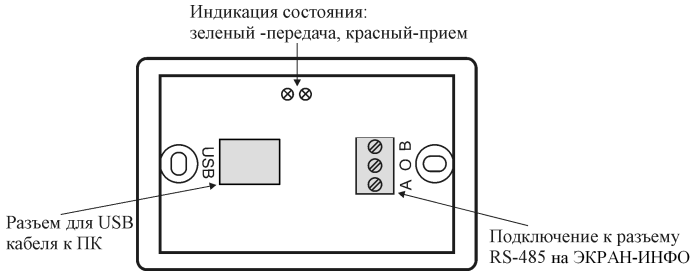

Рисунок 7. Расположение разъемов преобразователя ПИ2.

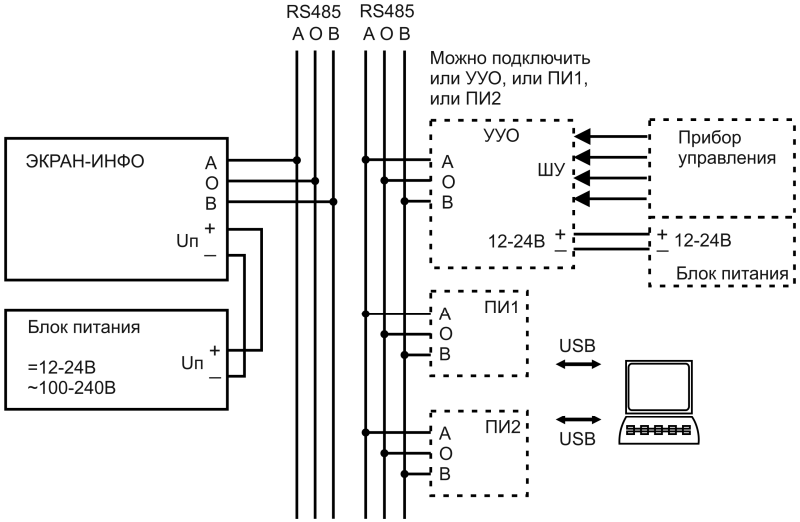

Рисунок 8. Схема соединений ЭКРАН-ИНФО, УУО, ПИ1 и ПИ2.

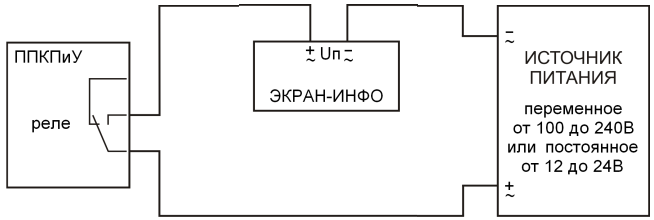

Рисунок 9. Пример схемы подключения оповещателя ЭКРАН-ИНФО к прибору управления (пожарный пульт или контроллер управления, работа оповещателя при подаче напряжения питания).

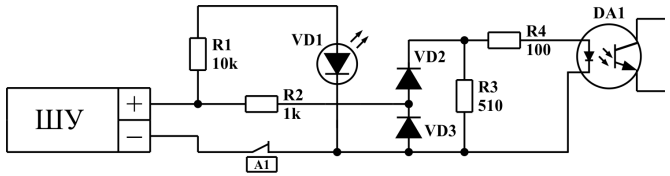

Рисунок 10. Схема каскада входа управления ШУ УУО

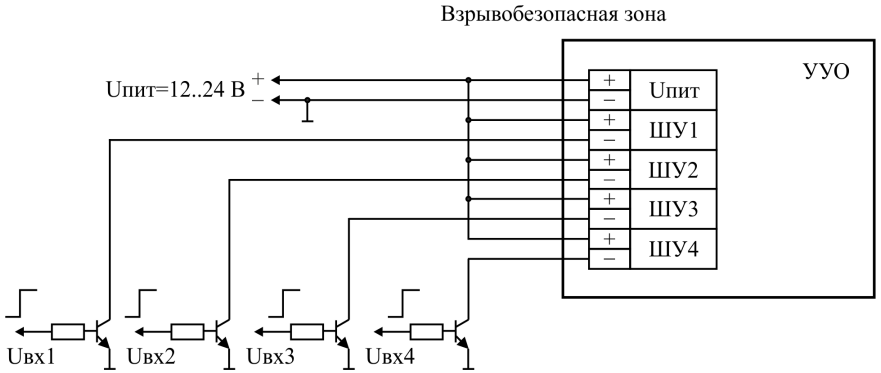

Допустимый ток по каждому входу управления ШУ1..4 – от 10 до 25 мА;
При использовании одного напряжения питания Uпит допускается замкнуть клеммы «+» или «–» входов управления ШУ1, ШУ2, ШУ3, ШУ4 и Uпит.

Рисунок 11. Пример схемы подачи внешних управляющих сигналов на УУО через транзисторные ключи.

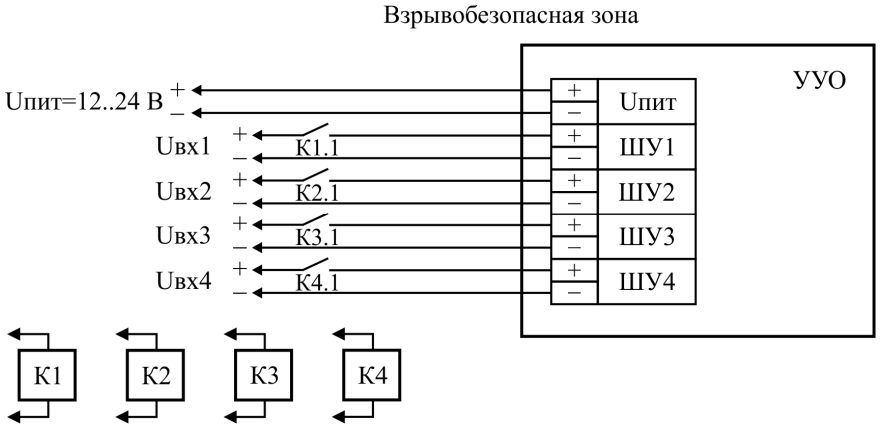

Uпит, Uвх1..4 = 12…24 В;
Допустимый ток по каждому входу управления ШУ1..4 – от 10 до 25 мА;
При использовании одного напряжения питания Uпит и Uвх допускается замкнуть клеммы «+» или «–» Uвх1, Uвх2, Uвх3, Uвх4 и Uпит.

Рисунок 12. Пример схемы подачи внешних управляющих сигналов на УУО через контакты реле.

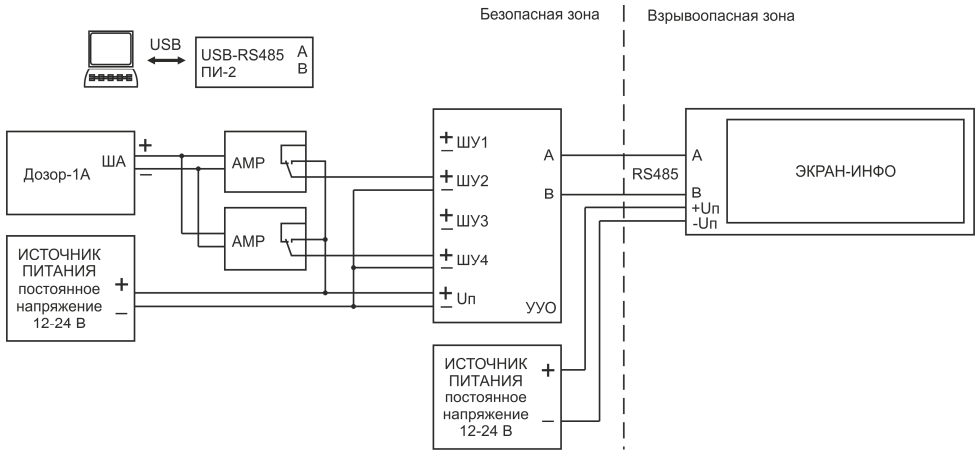

Рисунок 13. Пример подключения оповещателя ЭКРАН-ИНФО в адресный шлейф прибора Дозор-1А через адресные метки реле АМР и устройство управления УУО.

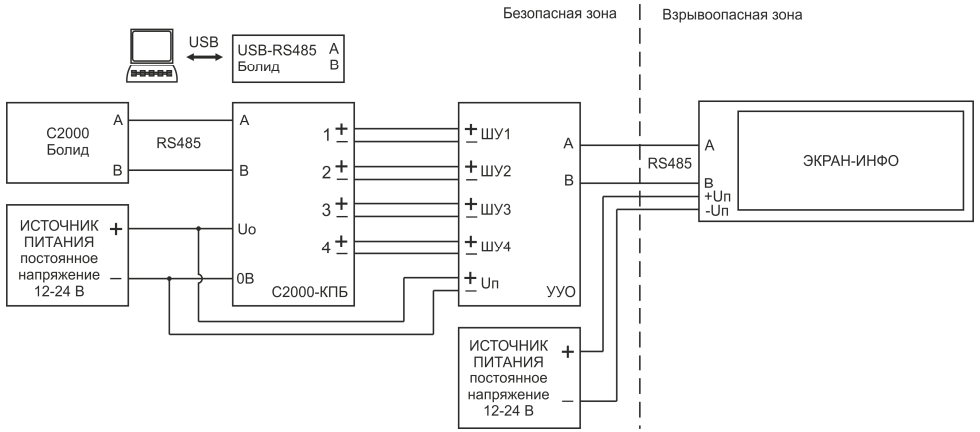

Рисунок 14. Пример подключения оповещателя ЭКРАН-ИНФО к блоку контрольно-пусковому С2000-КПБ через устройство управления УУО.

Варианты подключения приводятся справочно и будут зависеть от конкретной задачи.

Надписи на оповещателе ЭКРАН-ИНФО отображаются поочередно в зависимости от сигналов на входах управления УУО и приоритета входа. Вход с большим номером имеет больший приоритет.

При потере связи между оповещателем и УУО, последний формирует на входах управления сигнал о неисправности (обрыв), распознаваемый приборами управления (пультами).

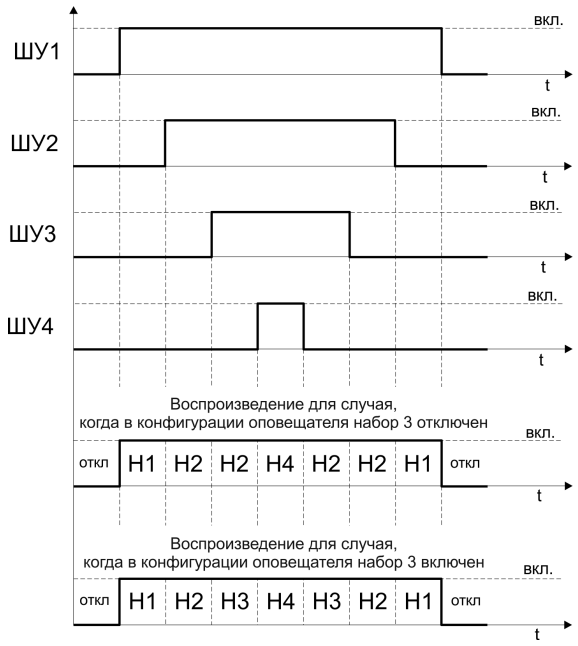

Рисунок 15. УУО. Диаграмма выбора ШУ (Н – воспроизводимый набор).

ДЛЯ ЗАМЕТОК

17. СВИДЕТЕЛЬСТВО О ПРИЕМКЕ И УПАКОВЫВАНИИ

Оповещатель ЭКРАН-ИНФО _____

комплектация _____;

заводской номер № _____;

надпись _____ (указать в случае заказа);

эффект _____ (указать в случае заказа)

изготовлен и принят в соответствии с технической документацией, признан годным для эксплуатации и упакован на **ЗАО “Эридан” 623700 Свердловская обл. г. Березовский ул. Ленина 12 Тел/факс +7(343) 351-05-07** согласно требованиям, предусмотренным техническими условиями ТУ 4371-007-43082497-05.

Дата _____

Подпись ответственного за приемку _____ МП

Подпись ответственного за упаковывание _____